MODULARITY IS PRIME.

prime cube®

PRIME PANEL TOUCH ANBAU 15,6"
PRIME PANEL TOUCH ATTACHMENT 15.6"

MASSZEICHNUNG / DIMENSION DRAWING

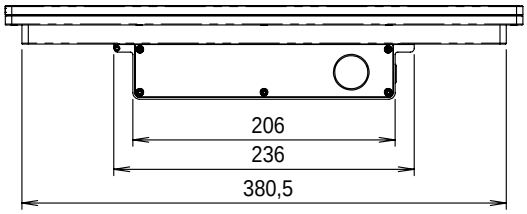

Unten / Bottom

Seite / Side

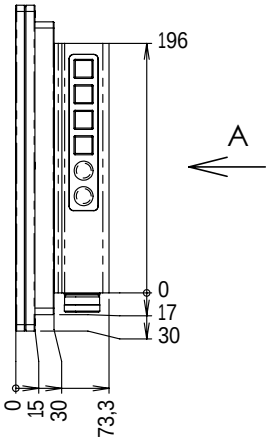

ANSICHT A

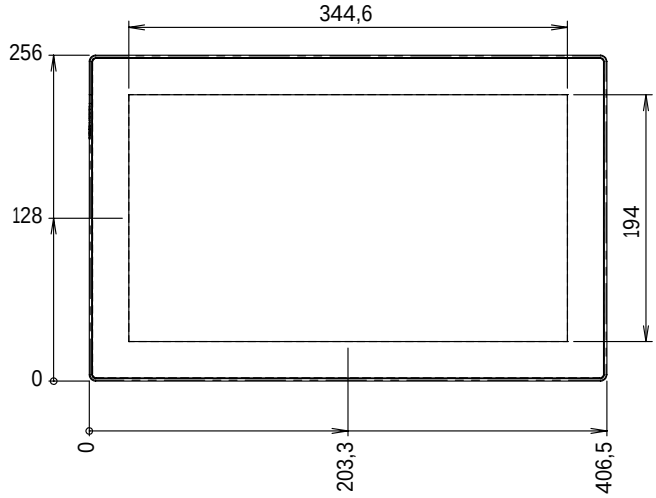

Front

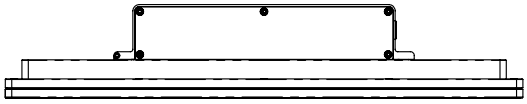

Oben / Top

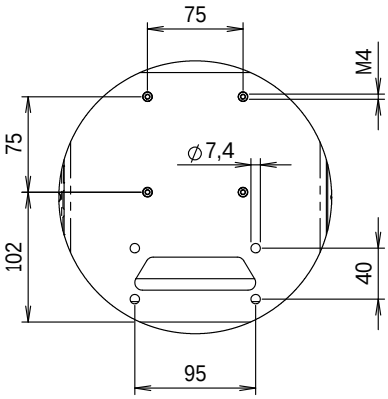

Abmessung in mm, nicht maßstabsgetreu
Allgemeintoleranz
ISO 2768 - mK

Dimensions in mm, not in scale
General Tolerance
ISO 2768 - mK

Abbildungen können Optionen enthalten.
Drawings may contain options.

Version 1.00 / 2024 © Schubert System Elektronik GmbH.

Alle Rechte und Änderungen bleiben vorbehalten. Alle Angaben sind unverbindlich und stellen keine Zusicherung von Eigenschaften dar. Für Druckfehler wird keine Haftung übernommen. Die verwendeten Firmierungen, Namen und Logos sind weitgehend durch Urheber- und/oder Markenrechte geschützt, auch wenn sie nicht ausdrücklich als solche gekennzeichnet sind. Alle verwendeten Produktnamen sind Markennamen und/oder Markenzeichen der jeweiligen Hersteller.

All rights and modifications reserved. All data are non-binding and do not ensure any properties. We assume no liability for printing errors. The company names, names and logos used are largely protected by copyright and/or trademarks, even if not explicitly marked as such. All product names used are brand names and/ or trademarks of the respective manufacturers.

SCHUBERT
SYSTEM ELEKTRONIK

Schubert System Elektronik GmbH
take-off Gewerbepark 36, D-78579 Neuhausen ob Eck
Tel. +49 (0) 7467 9497-0
www.schubert-system-elektronik.de
info@schubert-system-elektronik.de